Produktdatenblatt BoClean GmbH

Artikelnummer: **(BoTech - TS 6800 - 4)**

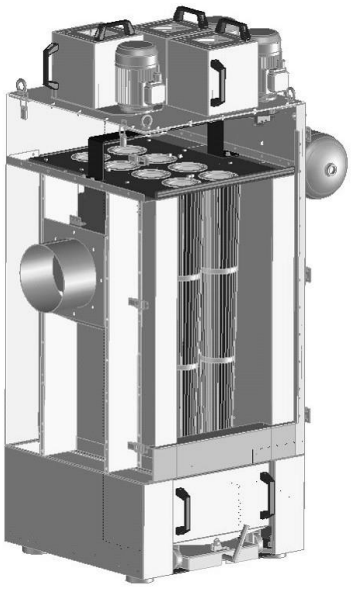

Produktgruppenbeschreibung: BoTech TS 6000 - 4 MP/ XX

Produktbeschreibung: Der BoTech TS 6800-4 MP zeichnet sich durch 1 Filterpatrone und eine sehr kompakte Bauweise in einem stabilen geschweißten Stahlblechgehäuse mit 4 x 3,0 KW und 1.320 m/h aus. Vier kräftige Turbinen-Antriebseinheiten liefern die Luftmenge des Saugsystems und ermöglichen damit auch mehrere Absaugstellen gleichzeitig zu bedienen. Vier leistungsstarke Drehstrom-Motoren in Verbindung mit vier Hochleistungsturbinen sind daher für umfangreiche Anwendungen bestens geeignet. Die Leistungsstärke des Systems kann individuell auf Ihre Applikation maßgeschneidert angepasst werden. Ein optional erhältlicher Frequenzumrichter ermöglicht eine individuelle Drehzahlregelung des Antriebs.

Der BoTech TS 6800-4 MP ist für den Dauerbetrieb ausgelegt und somit geräuscharm durch einen Schalldämpfer für ein großes Anwendungsgebiet einsetzbar. Optional ist der BoTech TS 6800-4 MP mit vier langen
Hauben lieferbar und erhält dadurch nochmals eine bessere Schalldämpfung

* Metall-Produktionen (Späne/Staub)
* Kunststoff-Produktionen (Späne/Staub)
* Papier-Industrie
* Drehen, Fräsen, Stanzen, Elektronik-Produktionen
* Lötrauch und Laserrauch
* Elektronik-Produktionen
* Schweißrauch
* öl-/Emulsionsnebel

- MIT EXCENTER-BEHäLTER, ROLLBAR, INHALT CA. 65 LITER

Die Wartungstür ermöglicht ein einfaches und schnelles Austauschen der Filterpatrone. Die Filterpatrone wird mittels Jet-Impuls-Druckluft (manuelle Bedienung) hocheffektiv gereinigt.

Ebenso ist eine SPS geregelte Filtersteuerung realisierbar.

Der BoTech TS 6800-4 MP ist wartungsarm und benötigt nur einen geringen Stellplatz.

* Auslegung auf unterschiedlichste landestypische Spannungsversorgungen realisierbar
* Dauerlauf geeignet, 100% ED
* kompakte Bauweise
* vielseitig einsetzbar

* leiser und kraftvoller Antrieb
* serienmäßige Schalldämmhaube
* optional H13 Nachfilterstufe
* optional Aktivkohle-Nachfilterstufe
* anwendungsbezogene Ansaugstutzen

Hinweis:

Der BoTech TS 6800-4 MP zeichnet sich durch 1 Filterpatrone und eine sehr kompakte Bauweise in einem stabilen geschweißten Stahlblechgehäuse mit 4 x 3,0 KW und 1.320 m/h aus. Vier kräftige Turbinen-Antriebseinheiten liefern die Luftmenge des Saugsystems und ermöglichen damit auch mehrere Absaugstellen gleichzeitig zu bedienen. Vier leistungsstarke Drehstrom-Motoren in Verbindung mit vier Hochleistungsturbinen sind daher für umfangreiche Anwendungen bestens geeignet. Die Leistungsstärke des Systems kann individuell auf Ihre Applikation maßgeschneidert angepasst werden. Ein optional erhältlicher Frequenzumrichter ermöglicht eine individuelle Drehzahlregelung des Antriebs.

Der BoTech TS 6800-4 MP ist für den Dauerbetrieb ausgelegt und somit geräuscharm durch einen Schalldämpfer für ein großes Anwendungsgebiet einsetzbar. Optional ist der BoTech TS 6800-4 MP mit vier langen
Hauben lieferbar und erhält dadurch nochmals eine bessere Schalldämpfung

* Metall-Produktionen (Späne/Staub)
* Kunststoff-Produktionen (Späne/Staub)
* Papier-Industrie
* Drehen, Fräsen, Stanzen, Elektronik-Produktionen
* Lötrauch und Laserrauch
* Elektronik-Produktionen
* Schweißrauch
* öl-/Emulsionsnebel

- MIT EXCENTER-BEHäLTER, ROLLBAR, INHALT CA. 65 LITER

Die Wartungstür ermöglicht ein einfaches und schnelles Austauschen der Filterpatrone. Die Filterpatrone wird mittels Jet-Impuls-Druckluft (manuelle Bedienung) hocheffektiv gereinigt.

Ebenso ist eine SPS geregelte Filtersteuerung realisierbar.

Der BoTech TS 6800-4 MP ist wartungsarm und benötigt nur einen geringen Stellplatz.

* Auslegung auf unterschiedlichste landestypische Spannungsversorgungen realisierbar

* Dauerlauf geeignet, 100% ED
* kompakte Bauweise
* vielseitig einsetzbar
* leiser und kraftvoller Antrieb
* serienmäßige Schalldämmhaube
* optional H13 Nachfilterstufe
* optional Aktivkohle-Nachfilterstufe
* anwendungsbezogene Ansaugstutzen

Stand: Stand: 2013

Technische änderungen vorbehalten. Sie können ohne vorherige Ankündigung geändert werden.

Alle Angaben sind unverbindlich.

Zubehör

BoTech Industrieturbine Typ 3S8

BoTech Industrieturbine Typ 3S8, Unterdruck 2.100 mm WS, Luftfördermenge 330 m/h, für BoTech Antriebe 0080

BoTech Anschlußstutzen DN 60 mm

BoTech Anschlußstutzen DN 60 mm, Stahl, pulverbeschichtet, für alle BoTech Serien, mit Flansch

BoTech Y- Anschlußstutzen DN 2 x 38 mm

BoTech Y- Anschlußstutzen DN 2 x 38 mm, Stahl, pulverbeschichtet, für alle BoTech Serien, mit Flansch

BoTech Dosier-/Absperr-

schieber DN 80 mm

BoTech-Dosier-/Absperrschieber DN 80 mm, stufenlos einstell- und arretierbar, robuste Bauweise, Stahl, verzinkt.

Motorschutzschalter 0040, 0060

Motorschutzschalter 0040, 0060 komplett mit Verkabelung für BoTech Antriebe 0040, 0060

BoTech Schlauchmuffe PU DN 60 mm

BoTech Spezial-Schraubmuffe für PU-Schläuche, DN 60 mm, elektrisch leitfähig 104 Ohm, Farbe: Schwarz

BoTech Ausblasstutzen DN 150 mm

BoTech Ausblasstutzen DN 150 mm für alle BoTech Serien, Stahl, pulverbeschichtet

BoTech H13 Filter komplett

BoTech H13 Filter komplett mit Montageplatte für Botech Serien 100 S, 200, 300/M, 400 P/MP, 500 P/MP, 1000 MP, alle TS 6000-er Baureihen

BoTech Patronenfilter 300/M, 400 P/MP, 500 P/MP, alum.

Hauptfilterelement als Patronenfilter BoTech 300/M, 400 P/MP, 500

Produktdatenblatt BoClean GmbH

P/MP Polyesterfaserflies , aluminiumbeschichtet, leitfähig, 1,6 m

BoTech Turbinenhaube Spezial

Turbinenhaube BoTech Spezial, erhöhte Schalldämpfung für alle BoTech Turbinen-Saugsysteme, L= 460 mm

BoTech Y-Verteiler DN 60 - 4 x 38 mm

BoTech Y-Verteiler DN 60 mm - 4 x 38 mm, robuste Bauweise, Stahl verzinkt, zur Verteilung auf 4 Absaugstellen

Frequenzumrichter BoTech Antriebe

Frequenzumrichter BoTech Antriebe, zum Anbau an BoTech Saugsystemen mit individueller Drehzahlsteuerung

Filterreinigung autom. 230 V mit Timer

Filterreinigung autom. 230 V mit einstellbarem Timer

BoTech Aktivkohlefilter komplett, für senkrechte Montage

BoTech Aktivkohlefilter für senkrechte Montage, komplette Einheit mit Filterpatrone und Montageplatte, für alle BoTech Baureihen mit Turbinen